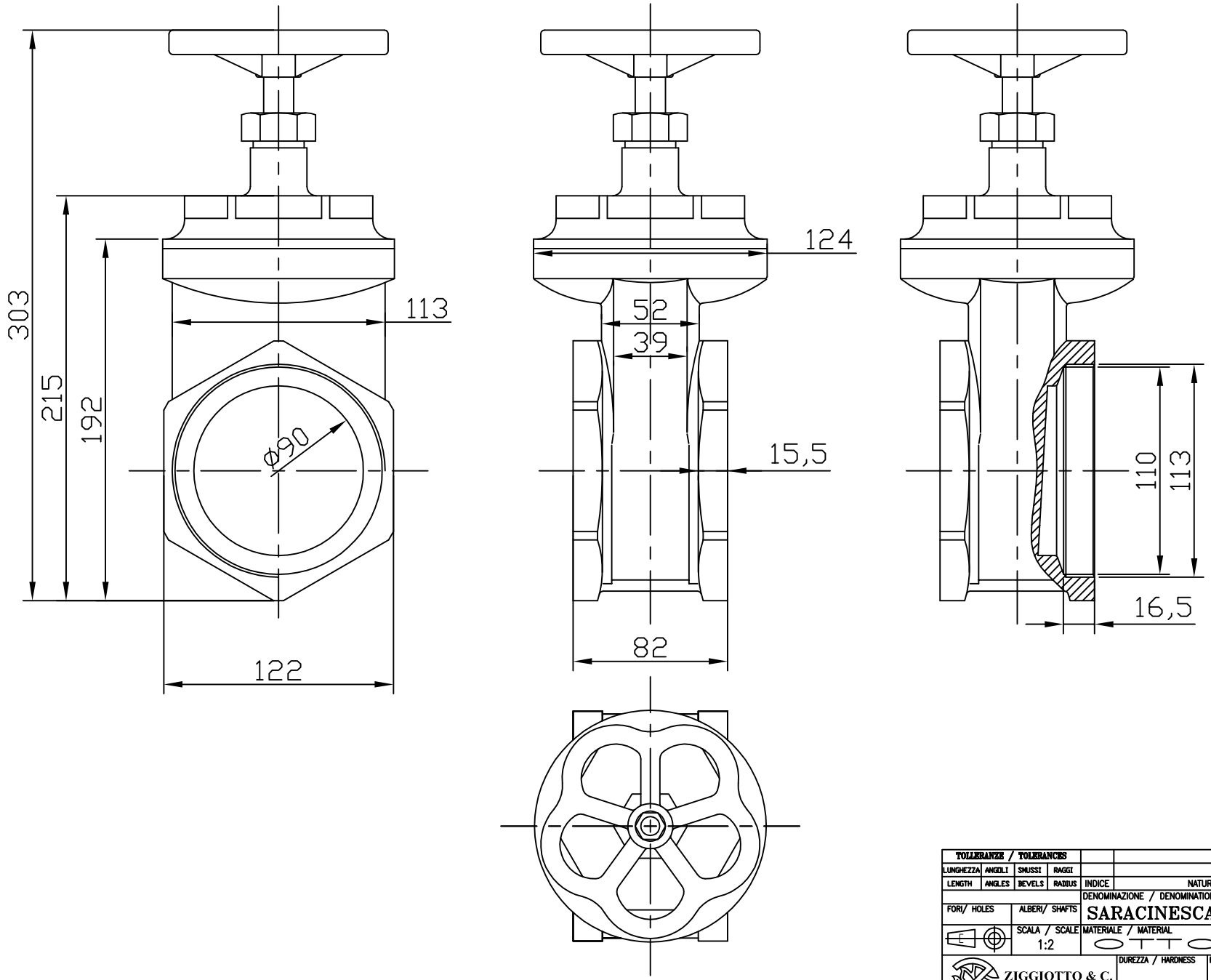

TOLLERANZE / TOLERANCES							
LUNGHEZZA	ANGOLI	SMUSSI	RAGGI				
LENGTH	ANGLES	BEVELS	RADIUS	INDICE	NATURA DELLA MODIFICA	DATA	FIRMA

DENOMINAZIONE / DENOMINATION

SARACINESCA FEMMINA-FEMMINA 4"

FORI/ HOLES	ALBERI/ SHAFTS	SCALA / SCALE	MATERIALE / MATERIAL	DISEGNATO/ DRAWN	DATA	FIRMA
		1:2	OTTONE	SBR	31/05/2012	

	DUREZZA / HARDNESS	PESO / WEIGHT	VERIFICATO/CONTROLLED	DATA	FIRMA
ZIGGIOTTO & C. RONCO ALL'ADIGE VERONA - ITALIA		Kg			
	RESISTENZA / STRENGTH	TRATTAMENTO/TREATMENT	CODICE / CODE		
			dis-ART70_A2024 REV.0		

A termini di legge è vietato l'uso, la divulgazione e la riproduzione senza l'autorizzazione scritta della ZIGGIOTTO & C.