2"

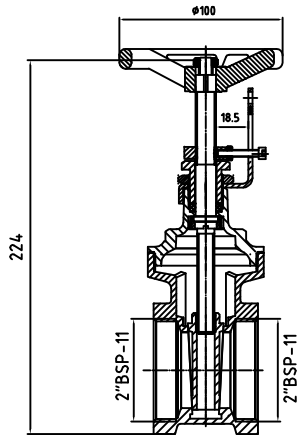

2"1/2

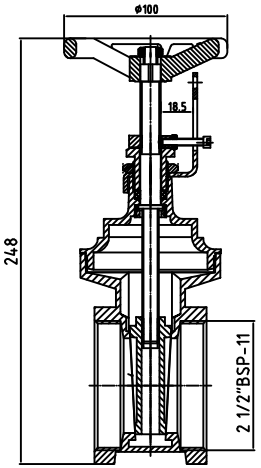

3"

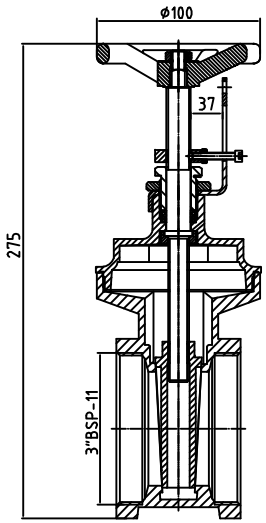

4"

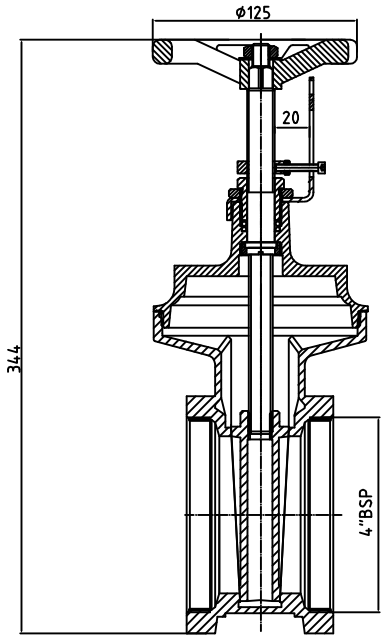

CARATTERISTICHE

- MAX. PRESSIONE DI ESERCIZIO:16 Kg/cm ^ 2
- PRESSIONE DI COLLAUDO: 24 Kg/cm ^ 2
- COSTRUZIONE IN OTTONE EN 1982
- FILETTATURA GAS ISO 228 F-F
- CONFORME ALLA NORMA UNI 11443-UNI 10779
- CON INDICATORE DI APERTURA VISIVO
- BLOCCABILE IN POSIZIONE APERTA

TOLLERANZE / TOLERANCES								
LUNGHEZZA	ANGOLI	SMUSSI	RAGGI					
LENGTH	ANGLES	BEVELS	RADIUS	INDICE	NATURA DELLA MODIFICA		DATA	FIRMA
UNI - ISO 27168 m				DENOMINAZIONE / DENOMINATION				
FORI/ HOLES H13		ALBERI/ SHAFTS H13		SARACINESCA IN OTTONE CON INDICATORE DI APERTURA				
		SCALA / SCALE /		MATERIALE / MATERIAL OTTONE			DISEGNATO/ DRAWN S BR	DATA 28/06/2017	FIRMA
ZIGGIOTTO & C. RONCO ALL'ADIGE VERONA - ITALIA				DUREZZA / HARDNESS	PESO / WEIGHT		VERIFICATO/CONTROLLED	DATA	FIRMA
				RESISTENZA / STRENGTH	TRATTAMENTO/TREATMENT		CODICE / CODE dis-Art70i_ rev.0		

A termini di legge è vietato l'uso, la divulgazione e la riproduzione senza l'autorizzazione scritta della ZIGGIOTTO & C.